Fiche technique

Caractéristiques du produit

Chauffe-frites chauffage bas 230 V / 1N		
Modèle	**Code SAP**	00004880
UH 12	**Groupe d'articles**	Friteuses et chauffe-frites



Code SAP	00004880	**Poids net [kg]**	6.00
Largeur nette [mm]	268	**Puissance électrique [kW]**	0.350
Profondeur nette [mm]	351	**Alimentation**	230 V / 1N - 50 Hz
Hauteur nette [mm]	231		

RM GASTRO, s.r.o.,
Třída Čs. armády 816,
391 81 Veselí nad Lužnicí 1, ID:49825062

Fiche technique

Dessin technique

Chauffe-frites chauffage bas 230 V / 1N		
Modèle	**Code SAP**	00004880
UH 12	**Groupe d'articles**	Friteuses et chauffe-frites

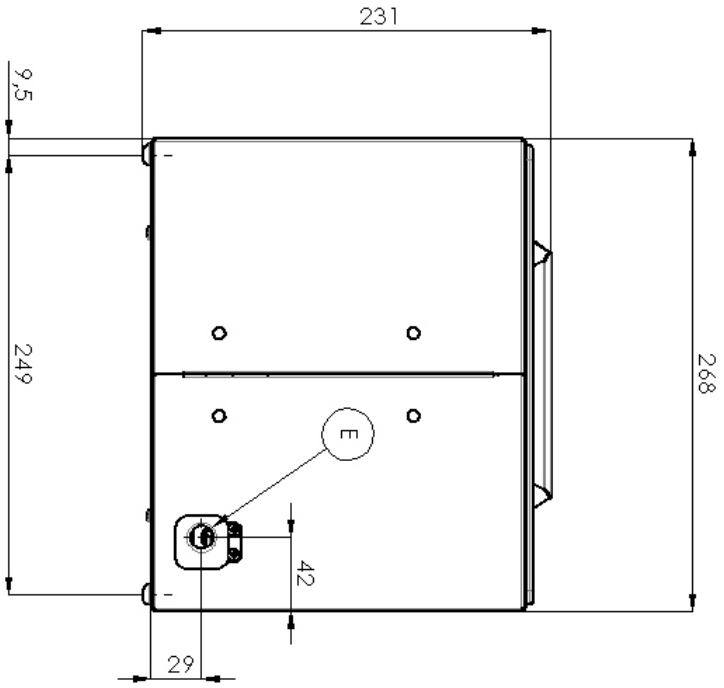

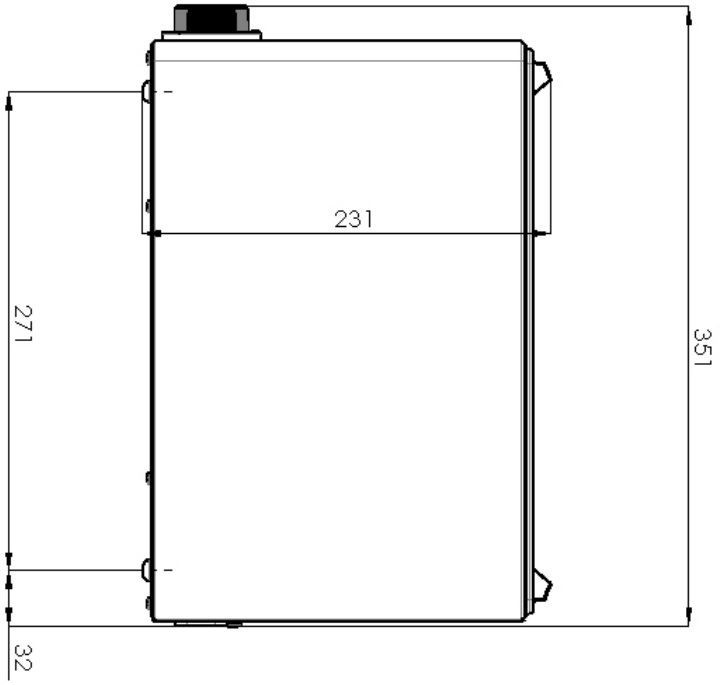

RM GASTRO, s.r.o.,
Třída Čs. armády 816,
391 81 Veselí nad Lužnicí 1, ID:49825062

Fiche technique

Avantages du produit

Chauffe-frites chauffage bas 230 V / 1N		
Modèle	**Code SAP**	00004880
UH 12	**Groupe d'articles**	Friteuses et chauffe-frites

1

Cuve en acier inoxydable

Longue durée de vie
Durabilité du matériau en acier inoxydable AISI 34
Le matériau ne rouille pas

- Économies sur les interventions d'entretien
- Nettoyage facile de l'appareil

2

Indice de protection IPX4 pour les commandes

Système sans entretien
Résistant aux éclaboussures
Longue durée de vie

- Économies sur les interventions d'entretien
- Nettoyage facile de l'appareil

RM GASTRO, s.r.o.,
Třída Čs. armády 816,
391 81 Veselí nad Lužnicí 1, ID:49825062

Fiche technique

Paramètres techniques

Chauffe-frites chauffage bas 230 V / 1N		
Modèle	**Code SAP**	00004880
UH 12	**Groupe d'articles**	Friteuses et chauffe-frites

1. **Code SAP:**
   00004880
2. **Largeur nette [mm]:**
   268
3. **Profondeur nette [mm]:**
   351
4. **Hauteur nette [mm]:**
   231
5. **Poids net [kg]:**
   6.00
6. **Largeur brute [mm]:**
   310
7. **Profondeur brute [mm]:**
   450
8. **Hauteur brute [mm]:**
   330
9. **Poids brut [kg]:**
   7.00
10. **Type d'appareil:**
    Appareil électrique
11. **Type de construction de l'appareil:**
    Équipements à poser
12. **Puissance électrique [kW]:**
    0.350
13. **Alimentation:**
    230 V / 1N - 50 Hz
14. **Indice de protection d'enveloppe:**
    IPX4
15. **Indicateurs:**
    Voyants de marche et de préchauffement du four
16. **Section des conducteurs CU [mm²]:**
    0,5

RM GASTRO, s.r.o.,
Třída Čs. armády 816,
391 81 Veselí nad Lužnicí 1, ID:49825062